0 611 226 603

Issue / Stand 05-08-10

Fig./Abb. 1

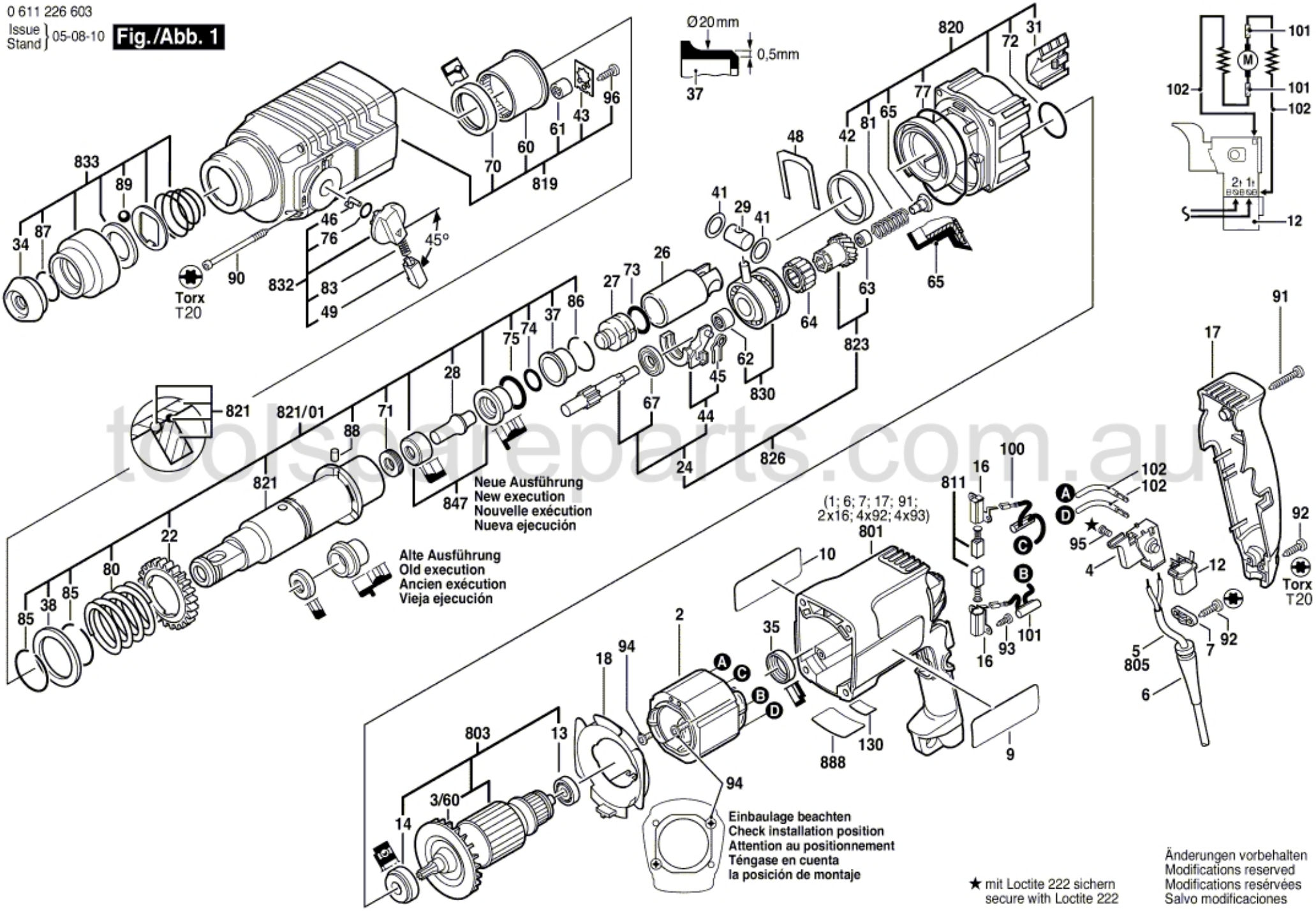

★ mit Loctite 222 sichern
secure with Loctite 222

Änderungen vorbehalten
Modifications reserved
Modifications reservées
Salvo modificaciones

toolspareparts.com.au